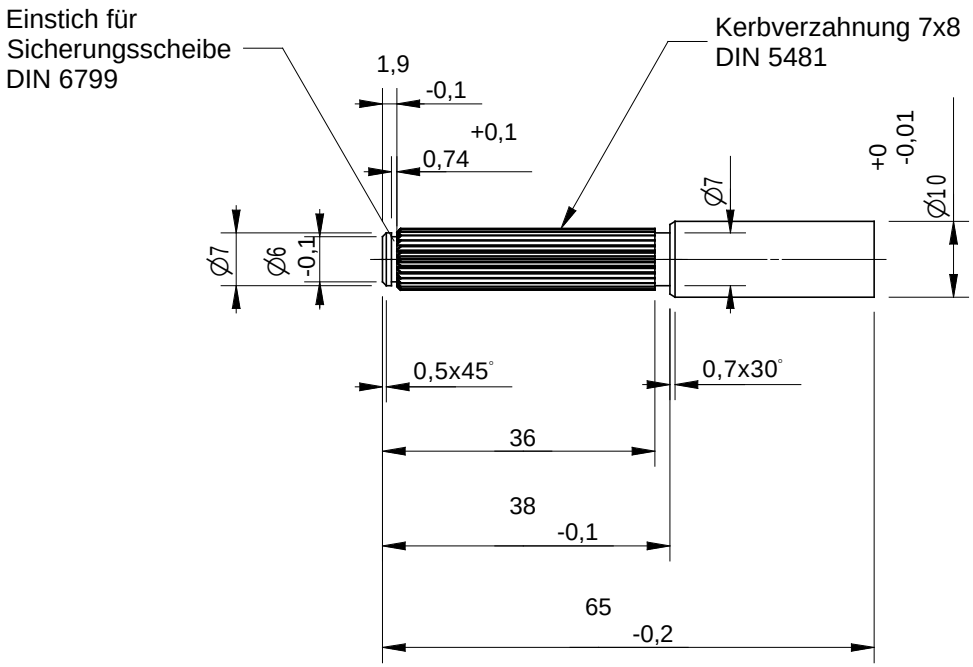

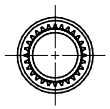

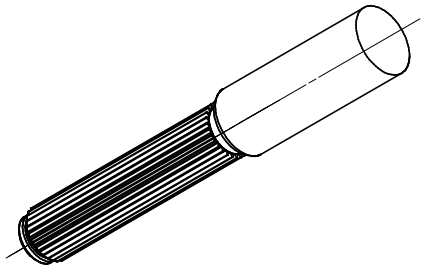

						Maßstab 1:1
						Wst.: C 45
					Datum	Name
				Bearb.	30.11.2005	CE
				Gepr.		
				Norm		
Zust.	Änderung	Datum	Name			

Benennung

Welle kerbverzahnt

JBW Distribution . Engineering

Zeichnungsnummer 100.171

Blatt Bl.